フローダイアグラム(日本産　千切大根　業務用製品)　製造:自社/外注

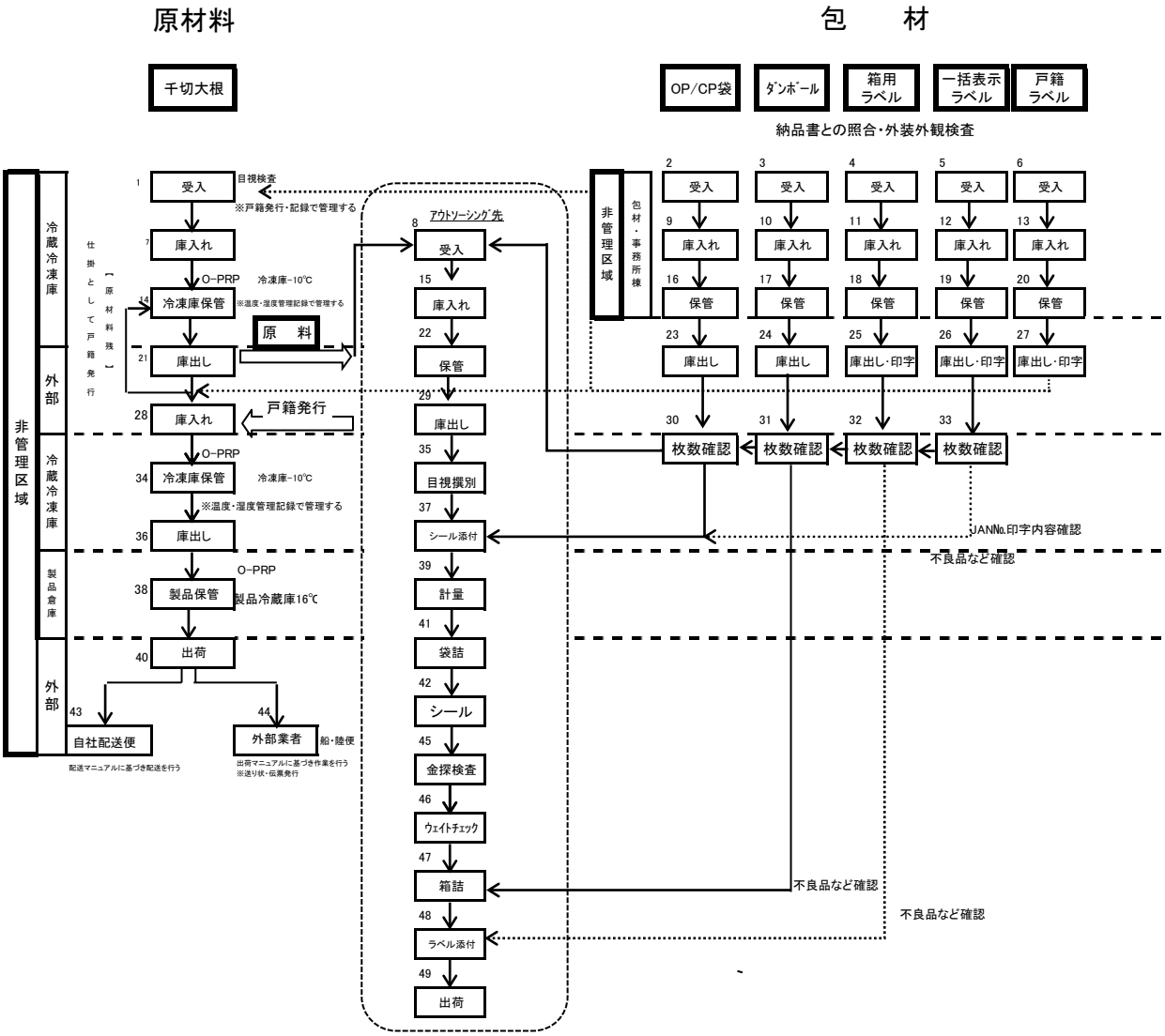

管理区分	文章名		文書番号
非管理版　掲示用	フローダイアグラム （日本産　千切大根　業務用製品）		KS3-SSOP-314－0
作成年月日	承認	作成	頁数
2010年11月10日	鷲見	中原	1/1