一　　ラ　　カット　カ　業務用　品

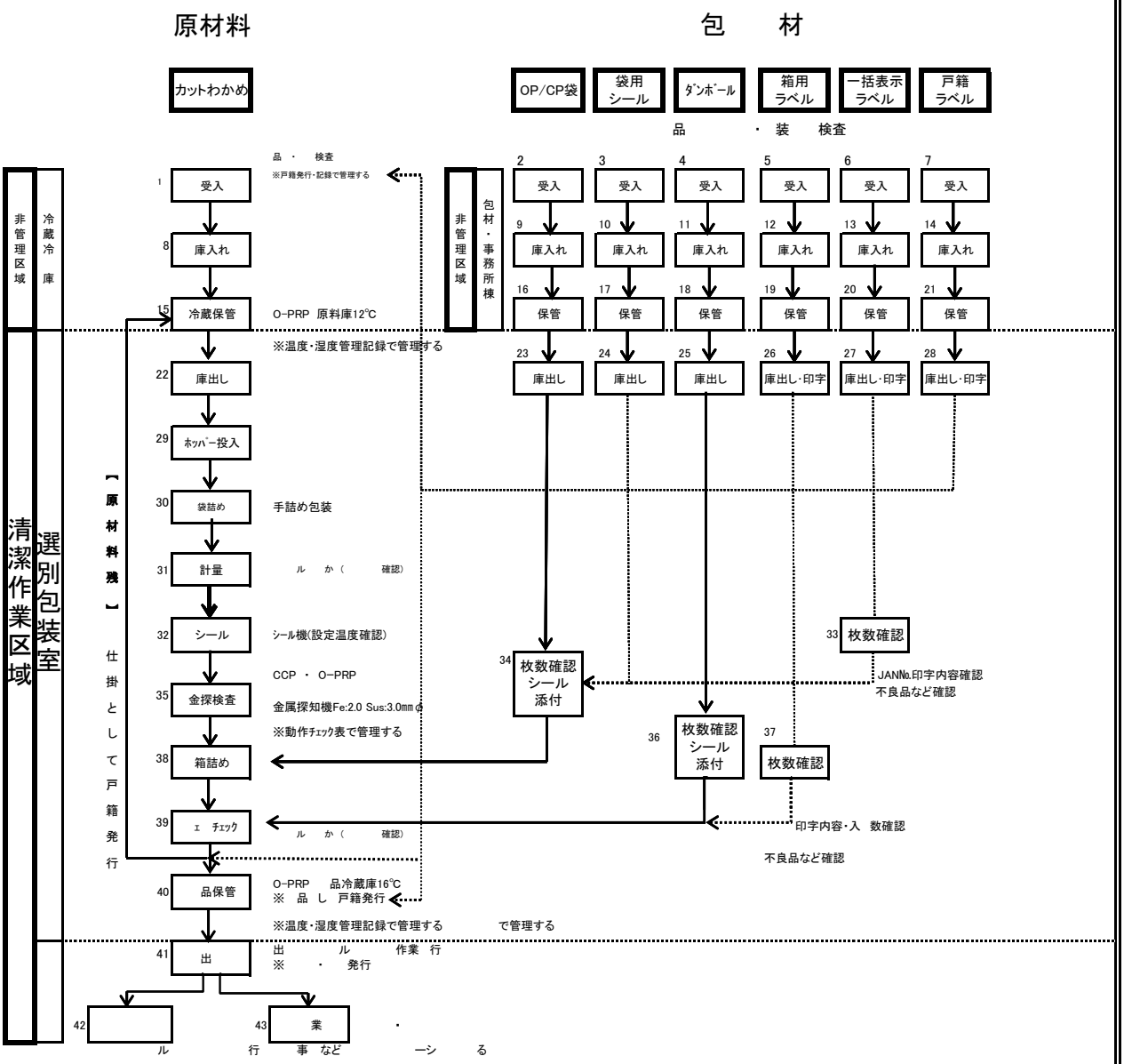
原材料
包　材
カットわかめ
OP/CP袋
袋用シール
ﾀﾞﾝﾎﾞｰﾙ
箱用ラベル
一括表示ラベル
戸籍ラベル
品　・　装　検査
非管理区域
冷蔵冷庫
清潔作業区域
選別包装室
品　・　検査
※戸籍発行・記録で管理する
1 受入
8 庫入れ
15 冷蔵保管
O-PRP 原料庫12℃
※温度・湿度管理記録で管理する
22 庫出し
29 ﾎｯﾊﾟｰ投入
30 袋詰め
手詰め包装
31 計量
ル　か（　確認）
32 シール
シール機(設定温度確認)
CCP ・ O-PRP
35 金探検査
金属探知機Fe:2.0 Sus:3.0㎜φ
※動作ﾁｪｯｸ表で管理する
38 箱詰め
39 ｴ　ﾁｪｯｸ
ル　か（　確認）
40 品保管
O-PRP　品冷蔵庫16℃
※　品　し　戸籍発行
※温度・湿度管理記録で管理する　で管理する
41 出
出　ル　作業　行
※　・　発行
42
ル　行
43 業
事　など　ーシ　る
【原材料残】　仕掛として戸籍発行
非管理区域
包材・事務所棟
2 受入
3 受入
4 受入
5 受入
6 受入
7 受入
9 庫入れ
10 庫入れ
11 庫入れ
12 庫入れ
13 庫入れ
14 庫入れ
16 保管
17 保管
18 保管
19 保管
20 保管
21 保管
23 庫出し
24 庫出し
25 庫出し
26 庫出し・印字
27 庫出し・印字
28 庫出し・印字
33 枚数確認
JANNo.印字内容確認
不良品など確認
34 枚数確認 シール 添付
36 枚数確認 シール 添付
37 枚数確認
印字内容・入　数確認
不良品など確認